ЕСКФ.430441.034ТУ

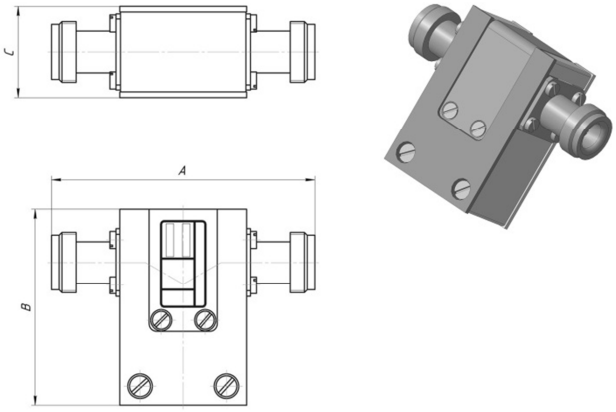

Рис.1

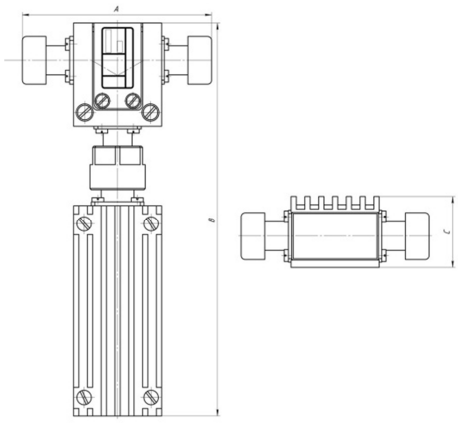

Рис.2

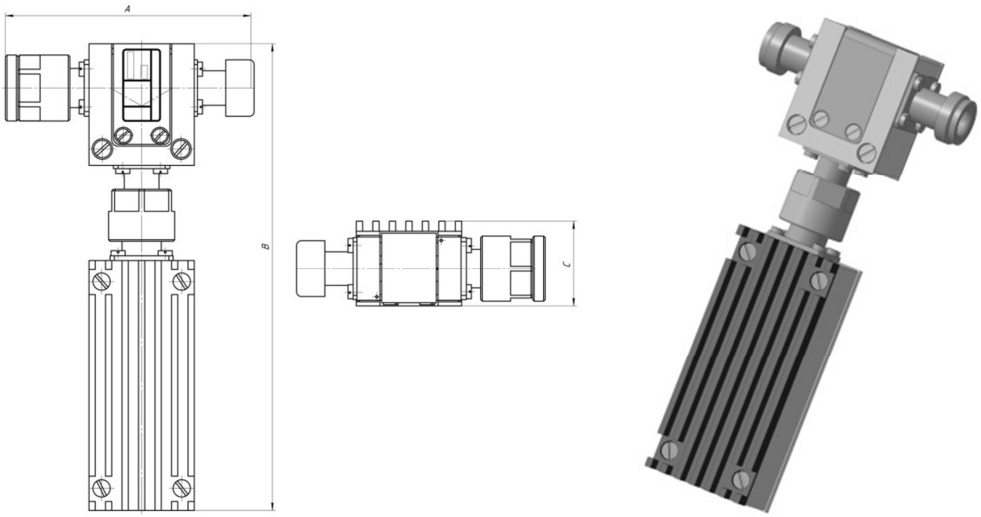

Рис.3

Интервал рабочих температур – минус 60 ÷ +70 °С
Категория качества «ВП»

Технические характеристики в нормальных климатических условиях

Обозначение типа прибора	Рабочий диапазон частот, ГГц	Прямые потери, дБ, не более	Обратные потери, дБ не менее	КСТv, не более	Средняя мощность/импульсная мощность, Вт не более	Габаритные размеры, мм			Масса не более, кг	Типы разъемов ГОСТ РВ 51914-2002	Обозначение
						A	B	C			
ФКВВ2-7М	3,0-6,0	0,6	18	1,3	80/4000	69,5	51,8	24,0	0,205	III	Рис.1
ФКВВ2-9М					120/8000	69,5	149,1	27,2	0,353		Рис.2
ФКВВ2-9МА											Рис.3