ПЯ0.223.191 ТУ

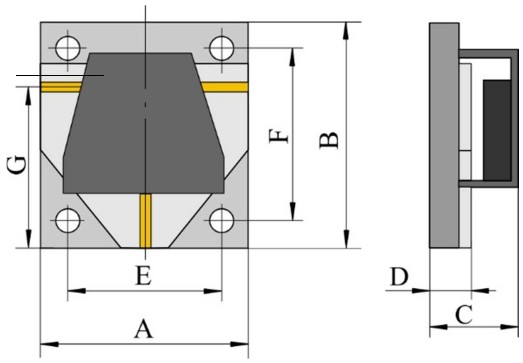

Циркулятор

Приборы безразъемные с замкнутой магнитной системой.
Входы (выходы) — полосковая линия с волновым сопротивлением 50 Ом.

Технические характеристики в нормальных климатических условиях

Обозначение типа прибора	Рабочий диапазон частот, ГГц		Рабочая полоса частот, %, не мене	Прямые потери, дБ, не более	Обратные потери, дБ, не менее	КСТ$_V$ по напряжению, не более	Входная непрерывная мощность, Вт, не более	КСТ$_V$ нагрузки тракта, не более	Рабочие/ предельные температуры, °С		Габаритные размеры, мм			Установочные размеры, мм				Направление передачи энергии***	Технические условия	Вид приемки
	от	до							от	до	A	B	C	D	E	F	G			
ФПЦН2-2	11,60	15,00	25	0,6	20	1,3	0,25	∞	-60	+85	12	15	7,5	2,1	8,6	11,8	10	По Ч.С. ↻	ПЯ0.223.191ТУ	ВП
ФПЦН2-2А	13,50	17,44	25	0,6	20	1,3	0,25	∞	-60	+85	12	15	7,5	2,1	8,6	11,8	10	По Ч.С. ↻	ПЯ0.223.191ТУ	ВП
ФПЦН2-2Б	17,44	22,50	25	0,7	18	1,4	0,25	∞	-60	+85	12	15	7,5	2,1	8,6	11,8	10	По Ч.С. ↻	ПЯ0.223.191ТУ	ВП
ФПЦН2-2В	20,00	25,86	25	0,7	18	1,4	0,25	∞	-60	+85	12	15	7,5	2,1	8,6	11,8	10	По Ч.С. ↻	ПЯ0.223.191ТУ	ВП
ФПЦН2-3	11,60	15,00	25	0,6	20	1,3	0,25	∞	-60	+85	12	15	7,5	2,1	8,6	11,8	10	Прот.Ч.С. ↺	ПЯ0.223.191ТУ	ВП
ФПЦН2-3А	13,50	17,44	25	0,6	20	1,3	0,25	∞	-60	+85	12	15	7,5	2,1	8,6	11,8	10	Прот.Ч.С. ↺	ПЯ0.223.191ТУ	ВП
ФПЦН2-3Б	17,44	22,50	25	0,7	18	1,4	0,25	∞	-60	+85	12	15	7,5	2,1	8,6	11,8	10	Прот.Ч.С. ↺	ПЯ0.223.191ТУ	ВП
ФПЦН2-3В	20,00	25,86	25	0,7	18	1,4	0,25	∞	-60	+85	12	15	7,5	2,1	8,6	11,8	10	Прот.Ч.С. ↺	ПЯ0.223.191ТУ	ВП

*** По Ч.С. ↻ - по часовой стрелке ↻
Прот. Ч.С. ↺ - против часовой стрелки ↺
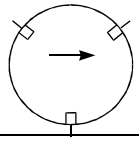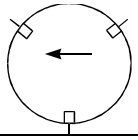
Направление циркуляции (передачи сигнала) «по часовой стрелке ↻»	Направление циркуляции (передачи сигнала) «против часовой стрелки ↺»